Manual do Usuário

www.wtavet.com.br

Incubadora Portátil Labmix (série V) - WTA

Incubadora Portátil LABMIX

ADVERTÊNCIA

Para evitar acidentes e/ou danos, leia e siga atentamente as instruções contidas neste manual.

Alerta para a presença de voltagem perigosa.

Alerta para instruções importantes de funcionamento.

Copyright

Manual de instruções da Incubadora Portátil Labmix Série V - WTA.

WTA, Cravinhos, Estado de São Paulo, Brasil.

O conteúdo deste manual está protegido pelas leis do copyright e não poderá ser reproduzido, distribuído, divulgado e nem armazenado sem a autorização prévia e por escrito da WTA – Watanabe Tecnologia Aplicada Eireli - EPP.

Para obter autorização, informações adicionais ou esclarecer dúvidas, entre em contato com o nosso departamento de assistência técnica por e-mail, carta ou telefone.

Atendimento de segunda à sexta-feira das 7:30 às 17:00h

Telefone (16) 3951-8161

E-mail: contato@wtavet.com.br

©WTA – Watanabe Tecnologia Aplicada Eireli - EPP - Todos os direitos reservados.

Observações

As informações, ilustrações e especificações incluídas neste manual levam em consideração as características mais recentes do produto disponível no mercado.

Em função do uso de novas tecnologias e matérias-primas, a WTA se reserva o direito de alterar o projeto e as especificações técnicas do produto sempre que for necessário e sem aviso prévio, não incorrendo assim, em obrigações de qualquer espécie.

Este manual é parte integrante do produto. Portanto, o consumidor deve guardá-lo para eventuais consultas.

Índice

ADVERTÊNCIA 2
Copyright.....2
APRESENTAÇÃO.....4
DESCRIÇÃO GERAL.....4
ACESSÓRIOS.....5
CARACTERÍSTICAS TÉCNICAS.....5
PRECAUÇÕES IMPORTANTES.....6
Reparos; Cuidados e Transporte; Limpeza; Cabo de Força; Bateria.....6
ESPECIFICAÇÕES DAS FUNÇÕES.....7
AJUSTES e OPERAÇÃO.....8
Carregar a Bateria.....8
Inserir a Bateria.....8
LIGAR A LABMIX.....9
CONFIGURAR O EQUIPAMENTO.....10
Ajuste de Temperatura.....10
Ajuste de Pressão Extra.....11
Ajuste de Data e Hora.....11
ABASTECIMENTO DO RESERVATÓRIO COM A MISTURA GASOSA.....12
Conectando o Chicote Pneumático de Abastecimento.....12
Esvaziamento do Reservatório.....13
SUBSTITUINDO A ATMOSFERA NO INTERIOR DA CÂMARA.....14
ACONDICIONAMENTO DOS MICROTUBOS.....15
MODO ECONOMIA DE ENERGIA.....16
DISPLAY.....16
ALARMES.....17
BLUETOOTH.....18
APLICATIVO.....18
GARANTIA.....21
Responsabilidade.....22
SOLUÇÃO DE PROBLEMAS.....23
SERVIÇO DE ASSISTÊNCIA TÉCNICA / ATENDIMENTO AO CONSUMIDOR.....24

APRESENTAÇÃO

Parabéns pela escolha. Você acaba de adquirir um produto WTA, marca que agrega qualidade e tecnologia no que fabrica.

A WTA é uma empresa brasileira especializada em soluções para reprodução animal. Nossos produtos são desenvolvidos para o trabalho com bovinos, ovinos e equinos, com reconhecida aprovação pelos mais renomados especialistas do mundo.

Sua estrutura em alumínio anodizado oferece, além de um design elegante, condições que facilitam sua limpeza interna e externa.

Para obter o melhor desempenho do produto aconselhamos a leitura deste manual.

DESCRIÇÃO GERAL

A Labmix é uma incubadora portátil que possui um sofisticado sistema eletrônico de aquecimento associados a sensores de alta precisão para maior controle de temperatura. Permite também controlar com extrema precisão a pressão da mistura gasosa na câmara de incubação além de executar sua troca. Sua câmara é isolada á vácuo e possui 4 discos térmicos, com 14 cavidades cada, que permitem acomodar 56 microtubos WTA de 1,5 mL (ø = 14,2 mm). Estas características oferecem, além de sua praticidade, segurança para transportar oócitos em processo de maturação e embriões em desenvolvimento entre o campo e o laboratório de FIV.

Construída em alumínio, possui bateria (substituível) que permite autonomia de até 50h de funcionamento contínuo, a depender das condições externas e ajuste. Dispõe de Datalog (registrador de dados) das últimas 24 horas e alarmes (sonoros e visuais) de oscilação térmica. Permite também o monitoramento dos parâmetros de acondicionamento dos oócitos e/ou embriões por “Bluetooth”.

Sua tela de cristal líquido colorida de 4.3 polegadas com 480 x 272 pixels (TFTLCD “Thin film transistor liquid crystal display”) permite a interatividade entre a programação e o usuário através de simples toques. Possui a função USB “bootloader” que torna possível atualizar sua programação e cuja funcionalidade é de uso restrito da WTA.

ACESSÓRIOS

Ao adquirir o seu equipamento, certifique-se que seus acessórios estejam intactos e inclusos na embalagem:

Labmix

Discos Térmicos para Microtubos

Bateria e Carregador

Alça

1 - Chicote pneumático com conector de engate rápido valvulado.

1 - Manual de instruções.

Nota: Caso algum acessório esteja faltando ou se encontre avariado, entre em contato com o departamento de atendimento ao consumidor da WTA, no prazo de 3 (três) dias, contados a partir da data de entrega do produto.

CARACTERÍSTICAS TÉCNICAS

- Dimensões (CxLxA): 300x195x270mm.
- Peso bruto: 5,8 kg.
- Número de cavidades: 56 microtubos WTA de 1,5 mL (ø = 14,2 mm).
- Temperatura de trabalho: 34,0 a 39,0°C.
- Intervalo extra de pressão: 1 a 50 mmHg.
- Alarmes visuais (exibidos na tela) e sonoro.
- Variação de temperatura: ± 0,5°C.
- Bateria (Íon de Lítio: 11,25Vdc; 8850mAh; 99,6Wh) com 50 horas de autonomia.

  (Condições dos testes: Temperatura ambiente 25°C; Temperatura do bloco 38,5°C, Pressão 15 mmHg, Reservatório de gás a 100%; Trocas automáticas a cada 4 horas; Display desligado e desconsiderando o aquecimento inicial).
- Potência máxima do carregador da bateria: 64,5 W.
- Fonte AC de alimentação do carregador: 110~240Vac - 50/60Hz.
- Alimentação DC aparelho: 15Vdc - 4,3A.
- Garantia do produto: 3 anos

PRECAUÇÕES IMPORTANTES

Reparos:

Não abra o equipamento. Todos os reparos e manutenções devem ser executados por profissionais autorizados ou pelo serviço de assistência técnica WTA.

Cuidados e Transporte:

Evite trepidações durante o transporte, tal procedimento poderá danificá-lo. Certifique-se que o equipamento esteja bem acomodado e protegido contra eventuais acidentes.

Limpeza:

Limpe o equipamento com um pano macio e levemente umedecido com água. Não use álcool, thinner ou outros solventes, pois eles causarão danos ao acabamento do equipamento.

Queda de Objetos Dentro do Equipamento:

Não coloque recipientes contendo líquidos, nem moedas, clipes ou outros objetos metálicos sobre o equipamento. Caso ocorra a queda de líquido ou de quaisquer objetos no interior do equipamento, desligue-o imediatamente. Se necessário entre em contato com a assistência técnica.

Cabo de Força:

Não pise nem coloque qualquer tipo de peso (móveis, embalagens, etc.) sobre o cabo de força do carregador de baterias.

Bateria:

Em caso de reposição siga as especificações originais. Em caso de dúvidas procure a assistência técnica autorizada.

ESPECIFICAÇÕES DAS FUNÇÕES

Figura 1 – Detalhes dos Painéis Laterais e Superior.

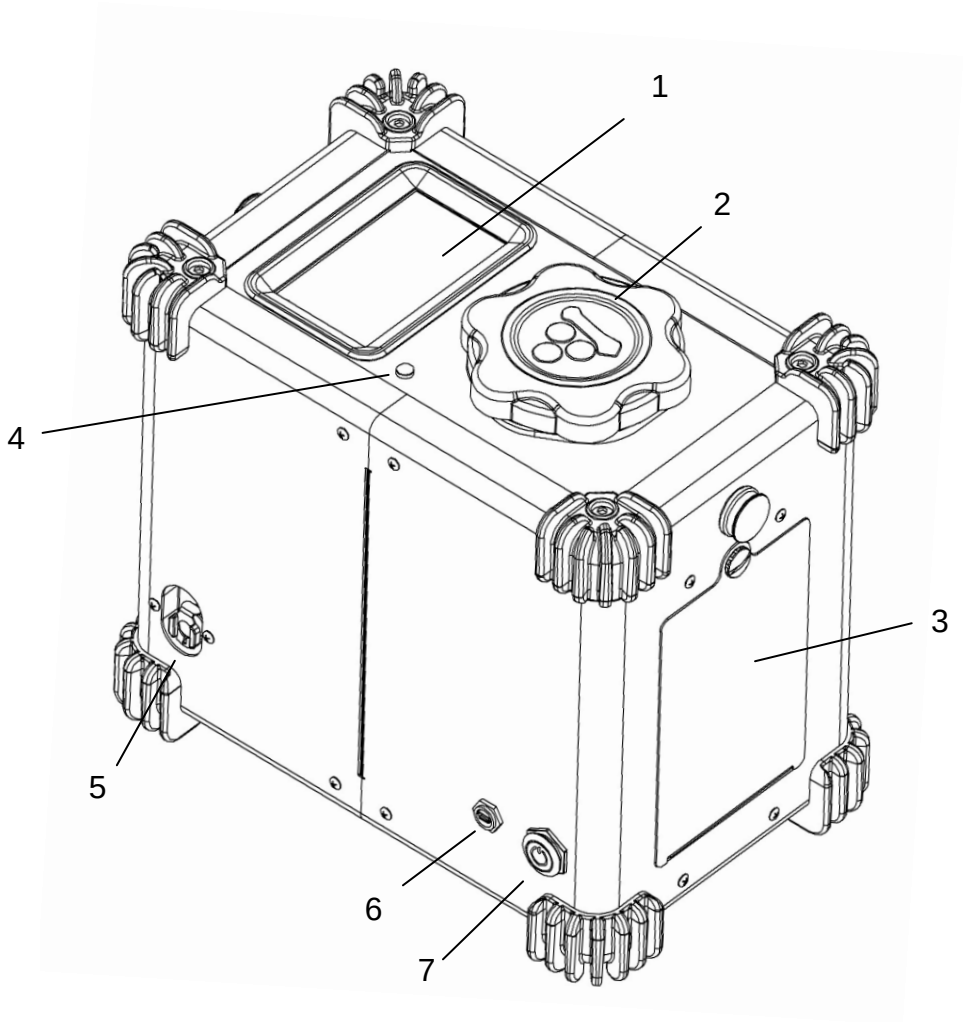

1 - Visor

2 - Tampa da câmara

3 - Alojamento da bateria

4 - Botão desbloquear visor

5 - Entrada de abastecimento da mistura gasosa

6 - Entrada USB

7 - Botão liga/desliga

AJUSTES E OPERAÇÃO

Antes de usar o equipamento é necessário carregar sua bateria. Para garantir a autonomia sugerida certifique-se que a mesma receba carga completa. Isso pode durar até 10 horas. O “LED” do carregador permite acompanhar o “status” do carregamento:

- Luz vermelha: Bateria sendo carregada.
- Luz verde: Bateria carregada.
- Vermelho piscando: Bateria com erro. Desligar e religar o carregador. Caso o erro persista, entrar em contato com a assistência técnica.

Carregar a Bateria

Para maior segurança insira primeiro a bateria em seu carregador e posteriormente conecte a fonte de alimentação na rede elétrica 100~240Vac utilizando o cabo de energia.

O nível de carga pode ser verificado, diretamente na bateria, pressionando o botão lateral, se:

- 4 “Leds” acesos = carga entre 75 e 100%.
- 3 “Leds” acesos = carga entre 50 e 75%.
- 2 “Leds” acesos = carga entre 50% e 25%.
- 1 “Led” aceso = carga entre 5 e 25%.

Nenhum “Led” aceso = descarregada.

Inserir a Bateria

Certifique-se que o botão liga/desliga (7) esteja desligado.

Este equipamento funciona apenas com bateria específica. Outras fontes de alimentação elétrica como bateria veicular ou conversores AC/DC não são possíveis.

Com auxílio de uma chave metálica ou moeda, solte o parafuso de fixação e remova a tampa acrílica localizado em um dos painéis laterais (Fig.2). Em seguida, insira a bateria RRC2020.

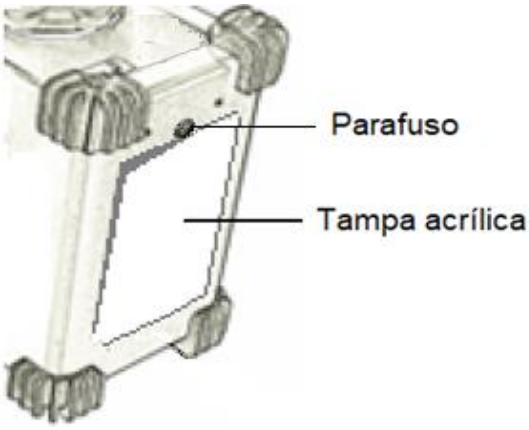

Figura 2 – Alojamento da bateria

Recoloque a tampa acrílica e fixe-a com o parafuso.

LIGAR A LABMIX

Pressione o botão On/Off (7) localizado no painel lateral e aguarde. Após alguns segundos o equipamento será inicializado e o visor (1) exibirá a tela principal (Fig. 3).

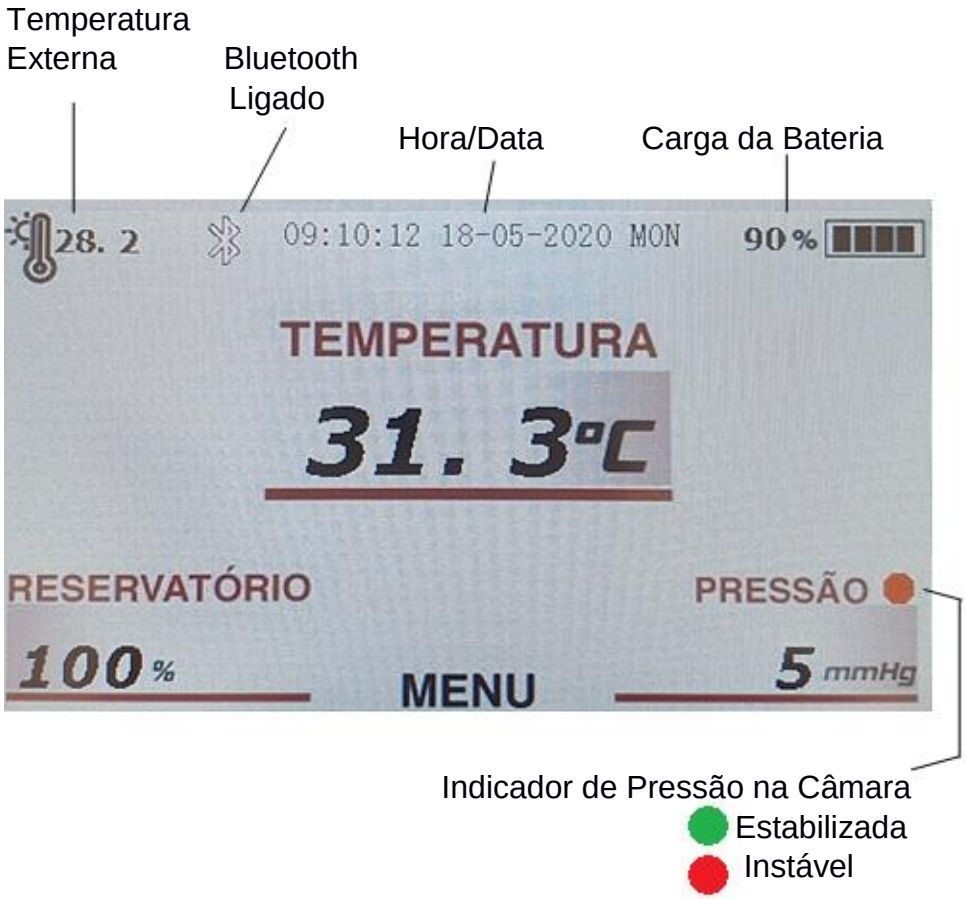

Figura 3 - Tela inicial (“Home”).

A autonomia da Labmix é de aproximadamente 50 horas nas seguintes condições testada: Temperatura ambiente 25°C; Temperatura do bloco 38,5°C,Pressão 15 mmHg, Reservatório de gás a 100%; Trocas automáticas da mistura gasosa a cada 4 horas; Visor desligado e desconsiderando o aquecimento inicial.

O equipamento desligará automaticamente quando o nível da bateria atingir 2%.

Recomenda-se deixar a bateria com carga, de no mínimo 50%, quando o equipamento permanecer desligado por longos períodos.

CONFIGURAR O EQUIPAMENTO

Na tela inicial ("HOME") toque em "MENU" para acessar a tela de configuração da TEMPERATURA; GÁS; OPÇÕES e Informações do equipamento (Fig. 4).

Ajuste de Temperatura

Para ajustar a temperatura pressionar o visor em cima dos sinais "+" ou "-" até obter a valor desejado. Em seguida pressionar em ajustar (√) para salvar.

Na mesma tela é possível ajustar o limite de variação da temperatura (entre +/- 0,5 até +/- 2,0 ^{0}C) para acionar o alarme.

Figura 4 - Tela de Ajustes.
Função ajuste da Temperatura.

Ajuste de Pressão Extra

Para ajustar a pressão extra, pressionar o visor em cima de “GÁS” e em seguida pressionar os sinais “+” ou “-“ até obter a valor desejado. Em seguida pressionar em ajustar (√) para salvar. Pressione “Trocar Gás” (Fig. 5) para retificar a pressão na câmara estando devidamente fechada com sua tampa (2).

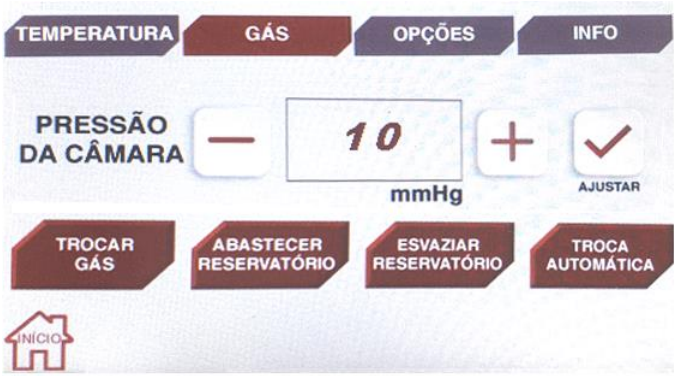

Figura 5 - Função ajuste de Gás.

NOTA: O valor mínimo de pressão extra deverá ser 1 mmHg.

Ajuste de Data e Hora

Para ajustar a Data e Hora pressionar o visor em cima de ”OPÇÕES” depois em ”Relógio” (Fig. 6). Em seguida pressionar dentro da janela e digitar a data (AAAA:MM:DD) e Hora (HH:MM:SS) nos respectivos formatos. Ao final clicar em “OK” (Fig. 7).

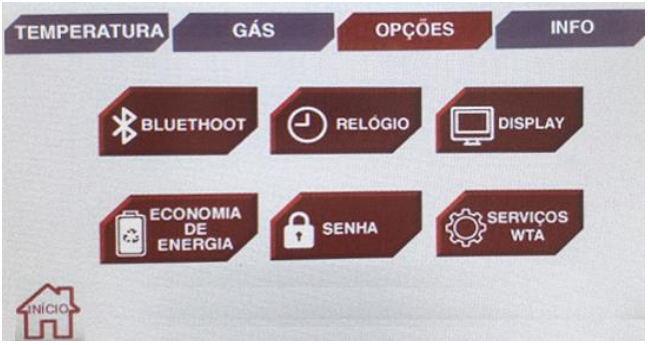

Figura 6 - Tela Opções.

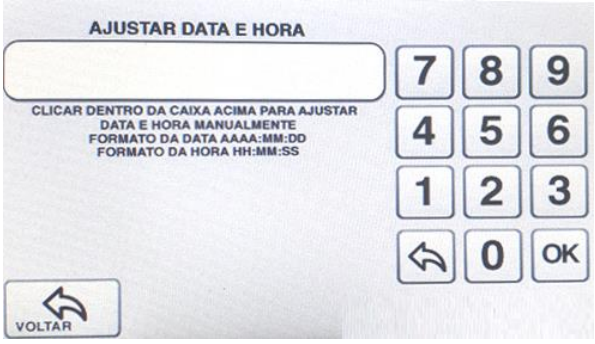

Figura 7 – Função ajuste de Data e Hora.

As funcionalidades “Senha”; “Serviços WTA” (Fig.6) e a entrada USB (6) **são de uso exclusivo da WTA**. Caso seu equipamento solicite senha, digitar 1234.

INFO

Informações do equipamento são mostradas na Tela INFO (Fig. 8).

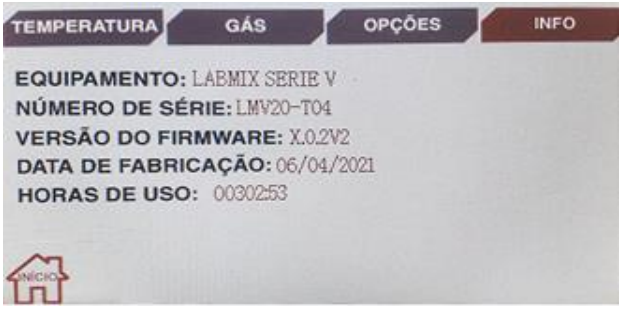

Figura 8 – Informações do equipamento.

ABASTECIMENTO DO RESERVATÓRIO COM A MISTURA GASOSA

Importante: O cilindro externo que contém a mistura gasosa deverá estar equipado com uma válvula de controle de saída com pressão ajustada para 8 Bar (116 Psi / 800 KPa), compatível com as características de segurança do equipamento e capaz de possibilitar o correto abastecimento do reservatório interno da Labmix. A entrada da mistura gasosa na Labmix com pressão superior a 8 Bar poderá danificar seus componentes e não estarão cobertos pela garantia.

Conectando o Chicote Pneumático de Abastecimento

A mangueira pneumática deve ser conectada à entrada de abastecimento da mistura gasosa da Labmix (5) e a outra extremidade no espigão de saída do regulador de pressão do cilindro externo que contém a mistura gasosa.

Para abastecer o reservatório executar a sequência: ”Menu” (Fig. 3) => ”Gás” (Fig. 5) => ”Abastecer Reservatório”=> “Continuar (Fig. 9).

Figura 9 - Confirmar abastecimento do reservatório.

Caso a mangueira pneumática não esteja devidamente conectada à entrada de gás aparecerá uma mensagem de erro.

Com o reservatório 100% abastecido estima-se 50 trocas da mistura gasosa no interior da câmara de incubação.

Se o equipamento for permanecer inativo por um longo período esvazie o gás residual existente no reservatório interno.

Obs. O abastecimento do reservatório interno pode ser programado/automatizado (ver o item “Substituição da atmosfera no interior da câmara”).

Esvaziamento do Reservatório

Para esvaziar o reservatório executar a sequência: ”Menu” (Fig. 3) => ”Gás” (Fig. 5) => ”Esvaziar Reservatório”. Em seguida será exibida uma tela de aviso determinando a abertura da câmara (Fig.10A). Após o fechamento desta tela será exibida uma nova tela de confirmação de esvaziamento (Fig.10B).

A

B

Figura 10 - Telas de Esvaziamento do reservatório.
A - Aviso de abertura da câmara
B - Confirmação.

SUBSTITUIÇÃO DA ATMOSFERA NO INTERIOR DA CÂMARA

A troca da atmosfera gasosa pode ser realizada a qualquer momento (manual) ou programada. Para realizar a troca manualmente executar a sequência: ”Menu” (Fig. 3) => ”Gás” (Fig. 5) => ”Trocar Gás”. Em seguida será exibida a tela execução de troca (Fig.11).

Figura 11 - Troca da mistura gasosa.

O equipamento irá retirar a atmosfera em uso e em seguida liberará, gradativamente, pequenos volumes da mistura gasosa até obter a pressão ajustada.

Para programar trocas gasosas automaticamente executar a sequência: ”Menu” (Fig. 3) => ”Gás” (Fig. 5) => ”Troca Automática”=> “Ativar”. Em seguida selecionar o intervalo. Ao final pressionar em ajustar (√) para salvar (Fig. 12).

NOTA: Nesta tela também é possível configurar o abastecimento automático do reservatório interno. Se esta opção estiver “Ativa” a recarga será realizada automaticamente quando atingir 5% de carga remanescente. Neste caso a mangueira de entrada de gás deverá estar conectada, caso contrário será gerado uma mensagem erro.

Figura 12 - Tela de automação de troca gasosa
e abastecimento do reservatório.

A Labmix mantem a pressão constante em sua câmara de incubação. Para isso pequenos volumes de gás poderão ser liberados ou injetados sempre que necessário para restaurar o valor estabelecido.

Assim, uma redução no volume de gás do reservatório deverá ser esperada durante o transporte. O usuário, ciente deste fato, saberá não se tratar de "vazamentos" decorrentes de defeito do sistema.

Mantenha a tampa (2) do equipamento devidamente fechada durante o uso.

Realizar periodicamente a limpeza do anel de silicone e rosca da tampa (2) para remover eventuais detritos e evitar vazamentos.

ACONDICIONAMENTO DOS MICROTUBOS

Após a temperatura da câmara de incubação estabilizar, disponha os microtubos contendo os oócitos (ou embriões) nas cavidades dos discos térmicos sendo que cada um acomoda 14 microtubos (Fig. 13).

Insira verticalmente o conjunto com os microtubos na câmara de incubação. Ao final certifique-se de que a tampa (2) está devidamente fechada.

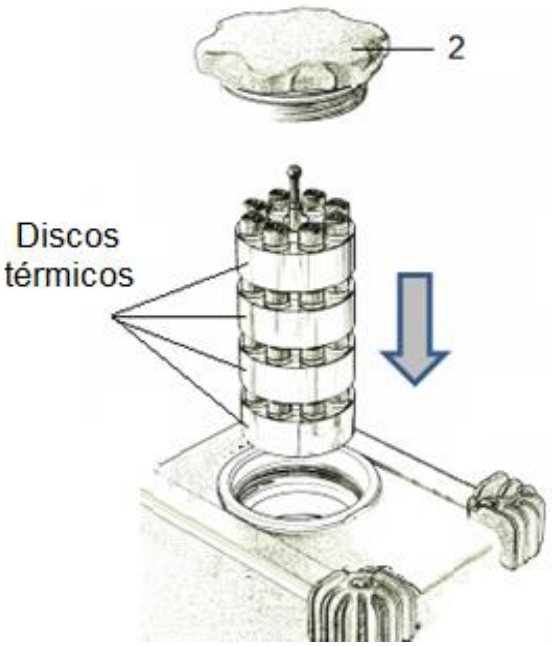

Figura 13 - Acondicionamento dos microtubos.

MODO ECONOMIA DE ENERGIA

Para ativar o modo economia de bateria executar a sequência: ”Menu” (Fig. 3) => ”Opções” (Fig. 6) => ”Economia de Energia”. Em seguida pressionar em continuar (√) (Fig. 14). O visor (1) e o alarme sonoro serão desativados.

Figura 14 - Tela de confirmação do modo economia de energia.

Para sair do modo “Low Power”, pressionar o botão de desbloqueio (4) localizado ao lado do visor. O visor (1) e o alarme sonoro serão reativados.

Obs: A ativação/desativação também pode ser feita pelo aplicativo via “Bluetooth”.

Durante o modo economia de energia o botão liga/desliga (7) deverá ficar ligado.

Obs: Caso o equipamento for desligado durante o modo econômico, ao religá-lo a função “Low Power” será desativada (visor e alarme sonoro estarão ativos) e a temperatura retomada com o mesmo valor anteriormente ajustado.

DISPLAY:

Ajusta o período de desligamento da tela a fim de economizar carga da bateria. Pressionar em “Menu” (Fig.3) => ”Opções” (Fig. 6) => ”Display”. Em seguida pressionar “+” ou “-“ para ajustar o tempo em 1, 2, 3 ou 4 minutos, para desligamento do display. Ao final pressionar em ajustar (√) para salvar (Fig. 15).

Figura 15 - Tela de ajuste para desligar o visor.

Obs. Seleção com tempo “0” manterá o visor constantemente ligado.

Para religar o visor pressionar o botão (4) ao lado do visor.

ALARMES

Caso a temperatura do bloco variar além do limite estabelecido um alarme sonoro (beep) e visual (Fig. 16) serão ativados.

Figura 16 - Tela de alarme de Temperatura.

O equipamento exibirá alarmes visuais que indicam condições de erro como: falhas nas operações de troca de gás, abastecimento e esvaziamento do reservatório, falha no aquecimento da câmara, temperatura fora do valor ajustado, bateria com carga baixa (5%), ou vazamento de gás pela câmara. Na ocorrência de uma destas situações o visor mostrará uma tela com titulo "ATENÇÃO" e mensagem referente ao problema. Em qualquer situação para sair da tela de alarme pressionar “Fechar” (Fig. 16).

BLUETOOTH

Para ativar a função pressionar “Menu” (Fig. 3) => ”Opções” (Fig. 6) => “Bluetooth”. Em seguida pressionar em “Ativar” (Fig. 17). O símbolo “Bluetooth” ( ) aparecerá no canto superior esquerdo do visor. Apenas um dispositivo pode se conectar a Labmix.

Se o dispositivo “Bluetooth” não se conectar em 1 minuto, o módulo será desativado automaticamente.

Figura 17 - Ativar função “Bluetooth”.

APLICATIVO

A WTA fornece um aplicativo “bluetooth” (Fig. 18) para dispositivos Android que pode ser obtido pelo “Google Play”. Buscar “WTAtech” => “Instalar”

Registros detalhados (a cada 5 minutos) da temperatura, troca de gás, pressão extra são armazenados no “datalog” e podem ser obtidos pelo aplicativo.

Figura 18 – App Bluetooth-WTAtech.

Através deste aplicativo o usuário poderá buscar e conectar seu equipamento (Fig. 19 - A1), monitorar em tempo real a temperatura do bloco de armazenagem, a pressão extra, carga da bateria e gás no reservatório (A2 e A3). Acessar as informações das últimas vinte e quatro horas contidas no “datalog” (B1, B2 e B3), inclusive salvar estas informações em PDF (B4). Também permite fazer ajustes da temperatura, acionar troca de gás e ativar/desativar o modo “”Low Power” (C1 e C2).

Figura 19 - Telas de Ajustes e Monitoramento

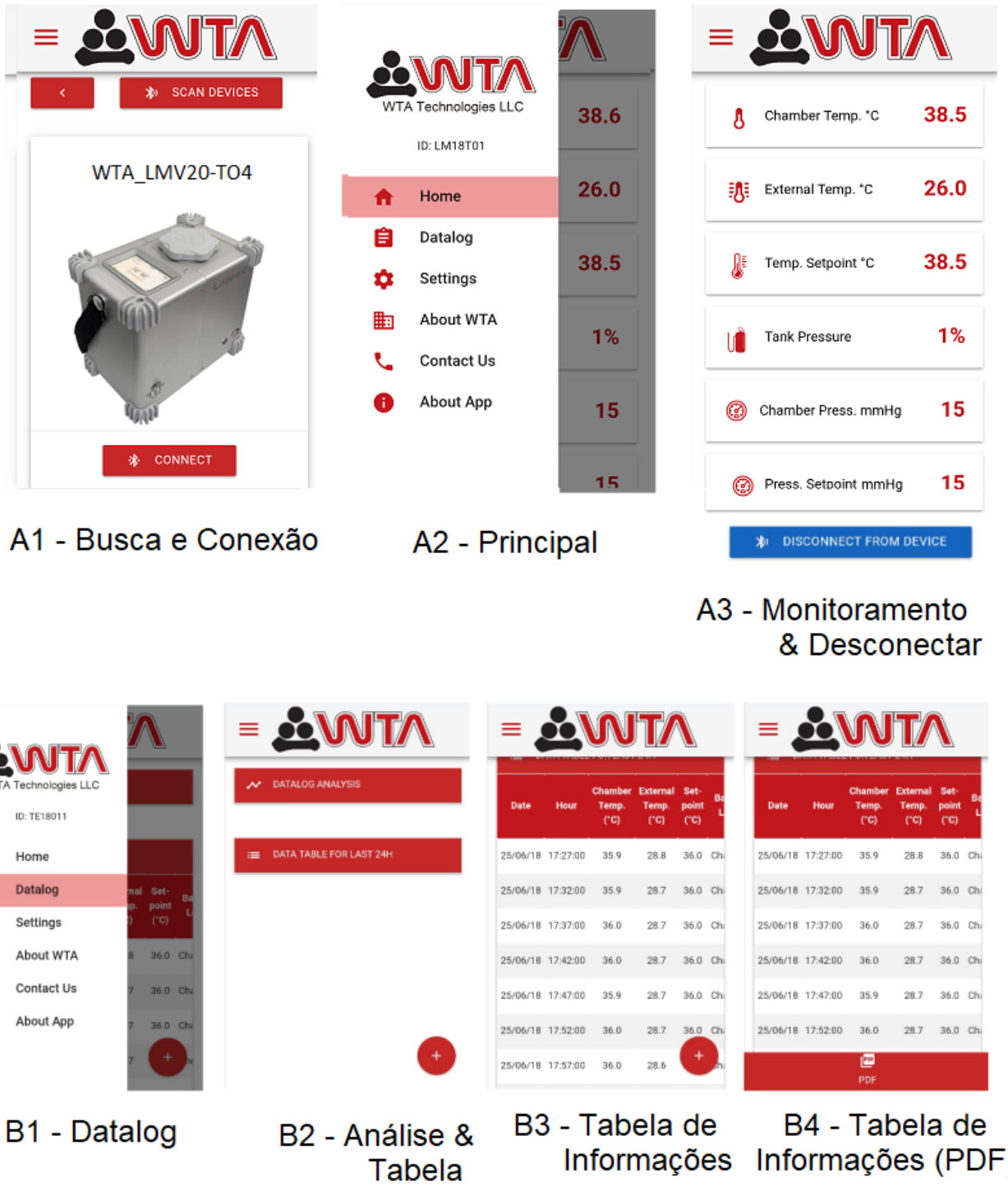

“Datalog Analysis” - Exibe as possíveis ocorrências de erro durante seu funcionamento.

”Data Table Last 24h” - Exibe todos os dados (5 em 5 minutos) a partir da data selecionada (B2).

+ - Exibe os códigos de “status” e acessa a opção salvar dados em PDF.

Códigos de “Status”

0- Normal.
1- Esvaziando reservatório de gás.
2- Reservatório de gás vazio.
3- Desconectar mangueira de abastecimento de gás.
4- Abastecendo reservatório de gás.
5- Reservatório de gás abastecido.
6- Conectar mangueira de abastecimento de gás.
7- Ajustar a pressão de entrada de gás (reservatório).
8- Troca de gás iniciada (manual).
9- Troca de gás iniciada (automática).
10- Pressão de gás baixa (reservatório).
11- Troca de gás mal sucedida.
12- Possível vazamento.
13- Troca de gás concluída.
14- Pressão estável.
15- Câmara aberta.
16- Temperatura da câmara fora do valor.

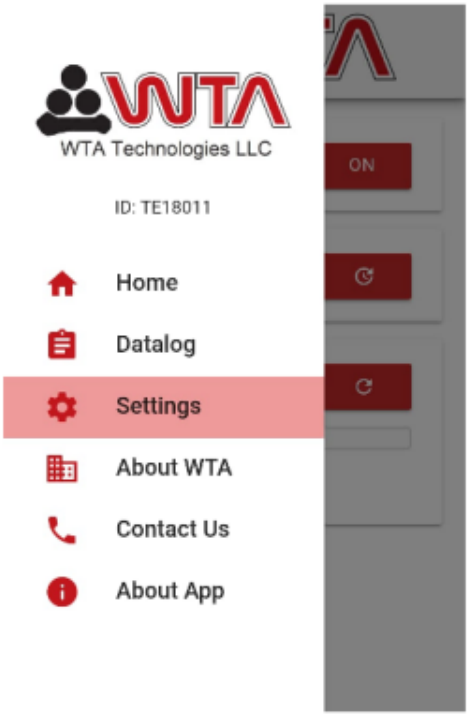

C1 - Ajustes

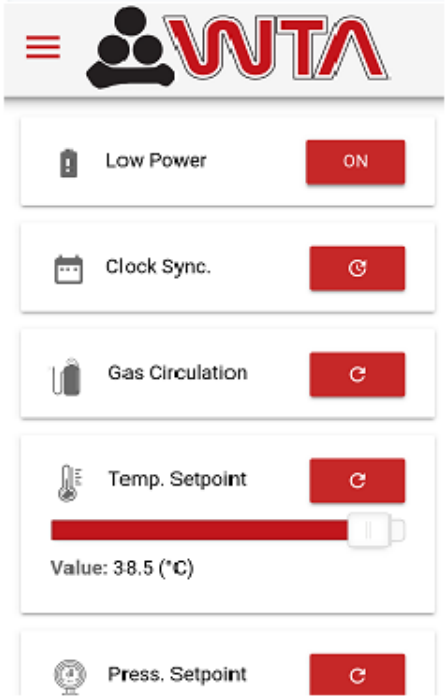

C2 - Ajustes & Modo Econômico

GARANTIA

A WTA – Watanabe Tecnologia Aplicada Eireli - EPP segue rigorosas normas internas de controle da qualidade na fabricação de seus produtos. Além da garantia legal de 90 (noventa) dias, prevista no Código de Defesa do Consumidor, assegura aos seus clientes Garantia Adicional de 33 meses, contados a partir da data da emissão da nota fiscal de compra, desde que o equipamento tenha sido instalado e utilizado conforme as orientações contidas no Manual do Usuário.

Mesmo se houver transferência da propriedade do equipamento, a garantia continuará tendo validade de acordo com o prazo e as condições acima especificadas.

Este produto foi cuidadosamente avaliado em todas as etapas do processo de fabricação. A presente garantia sempre o acompanhará, valendo somente no país em que o produto foi adquirido.

Fica entendido por Garantia Adicional, o reparo gratuito do produto e/ou a reposição de peças que, de acordo com parecer técnico da WTA, apresentem defeito de fabricação.

Somente profissionais de Assistência Técnica WTA estão habilitados para reparação de defeitos pela garantia, mediante apresentação da nota fiscal de venda (original) ao primeiro comprador / consumidor.

O Serviço de Garantia Compreende

- Atendimento na assistência técnica da WTA.
- Peças utilizadas na manutenção, observadas as exceções previstas no item “Exclusão da Garantia”.

O produto deverá ser enviado diretamente à WTA observando-se que:

- O produto deverá ser devidamente embalado, se possível em sua embalagem original, juntamente com o manual, cabos e demais acessórios que tiverem sido entregues no momento de sua aquisição.
- O produto será previamente avaliado pelos técnicos da WTA antes do reparo.
- As despesas de transporte, frete e embalagem ficará a cargo da WTA apenas durante o prazo da garantia legal (90 dias). Após este período tais custos serão de responsabilidade do cliente.

Perda da Garantia

Esta garantia não cobre defeitos ou vícios decorrentes das seguintes situações:

- Instalação e uso do produto de forma inadequada ou em desacordo com as respectivas orientações e informações descritas neste Manual, inclusive serviços de instalação, regulagem externa, limpeza e uso de acessórios em desacordo com as especificações técnicas.
- Defeitos causados por acidentes, quedas, fenômenos atmosféricos (chuvas, inundação, descargas elétricas), umidade excessiva (água, líquidos em geral), salinidade, sinistro (roubo ou furto), perda ou transporte inadequado do produto.
- Instalação, ajuste, conserto ou assistência técnica feitas por pessoas fora da assistência técnica da WTA.
- Nota fiscal e/ou número de série adulterados ou retirados.
- Modificações, alterações ou violação do produto original.
- Produto ligado á rede elétrica imprópria ou sujeita à flutuações excessivas.
- O produto for adquirido em saldo, mostruário ou demonstração, sendo esta situação caracterizada por meio de identificação na nota fiscal de compra e/ou preço inferior ao praticado no mercado.

Importante: A WTA não se responsabiliza por danos causados aos equipamentos durante o transporte. Ao adquirir seu produto certifique-se no ato de entrega de que não esteja avariado ou com defeitos aparentes. Caso note alguma irregularidade, devolva o produto imediatamente.

Este Termo de Garantia Não Inclui

- Revisões periódicas.
- Deslocamento e despesa de técnico por parte da assistência técnica autorizada WTA.

Responsabilidade

A WTA não tem controle ou influência sobre as condições em que o equipamento é utilizado, bem como as metodologias empregadas. Assim, a WTA não assume qualquer responsabilidade pelos resultados, utilização e/ou desempenho do equipamento (incluindo: danos por perdas de lucros, interrupção de atividade comercial, perda de informações comerciais ou outras perdas pecuniárias). A WTA espera que a utilização do equipamento seja feito por pessoal capacitado. O comprador reconhece que o equipamento está sujeito a todos os termos e condições descritas neste manual.

SOLUÇÃO DE PROBLEMAS

Muitas vezes aquilo que a primeira vista parece ser um defeito pode ser algo simples de solucionar. Caso você observe algum problema com o equipamento verifique os procedimentos a seguir.

Visor Está Com Tela Negra, Equipamento Não Liga.

- Verifique se o equipamento está ligado, ou seja, o botão liga/desliga deve estar pressionado.
- Pressione o botão ao lado do visor (4) para sair do modo "Low Power".
- Verifique o nível de carga diretamente na bateria, que pode estar baixo. Pressionar o botão da bateria, se:
  - 4 Leds acesos = carga entre 75 e 100%
  - 3 Leds acesos = carga entre 50 e 75%
  - 2 Leds acesos = carga entre 50% e 25%
  - 1 Led aceso = carga entre 5 e 25%
  - Nenhum Led aceso = descarregada.

Aquecimento do Equipamento.

- Verifique se a temperatura está ajustada corretamente.

Sem Conexão Com o Celular.

- Verifique se o modo "bluetooth" está ativo, símbolo deverá estar visível no visor.
- Verifique se não existe algum outro celular conectado. Para liberar a conexão, desative e reative o "bluetooth" no equipamento.

O Aparelho Não Funciona na Bateria.

- Veja item "**Visor Está Com Tela Negra, Equipamento Não Liga"** acima**.**

A Fonte de Alimentação Não Acende o "LED".

- Verifique se a tomada utilizada se encontra energizada ligando outro equipamento na mesma tomada.

Pressão Incorreta na Câmara.

- Verifique se a pressão está corretamente ajustada.
- Realize uma troca manual de gás.

- Verifique se há uma quantidade mínima de gás no reservatório.

Visor Apresenta "Atenção Câmara Aberta".

- Verificar se a tampa está adequadamente fechada.

Se o problema persistir entre em contato com a assistência técnica.

SERVIÇO DE ASSISTÊNCIA TÉCNICA / ATENDIMENTO AO CONSUMIDOR.

Se houver qualquer dúvida ou necessidade de informações adicionais sobre a garantia, montagem, instalação, ajuste e uso do produto, favor entrar em contato com nosso departamento de atendimento ao consumidor:

Atendimento de segunda à sexta-feira das 7:30 às 17:00hs.

Telefone (16) 3951-8161

E-mail: contato@wtavet.com.br

+ 55 (34) 99293-0034 wtafiv.financeiro

Manual da Incubadora Portátil Labmix V - WTA

Imagens contidas no Manual são meramente ilustrativas.

Todos os direitos reservados | All rights reserved